HC11-P - 傳統型有接點式

系統構成

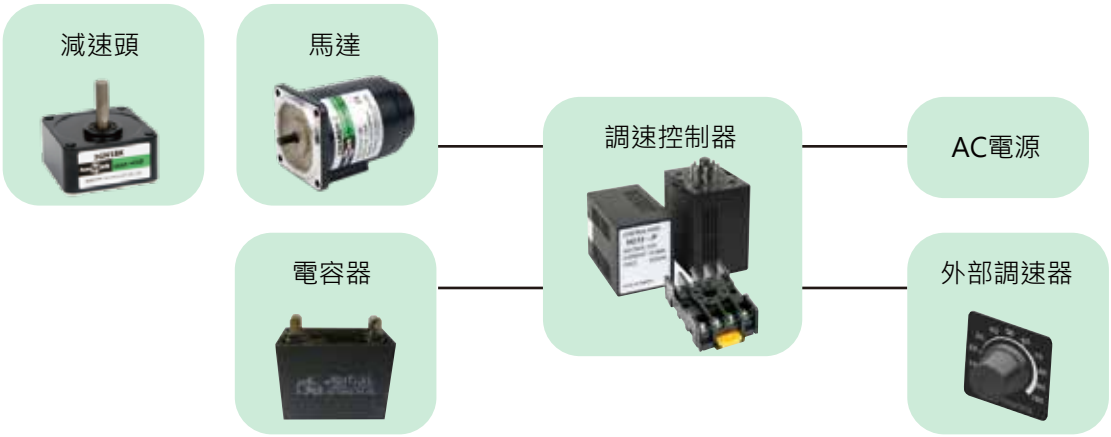

規格

產品型號	HC11-P
電源輸入	AC 110V±10%，50/60Hz
電流	2A以下
調速範圍	50Hz : 90~1400r/min 60Hz : 90~1600r/min
適用馬達	40W(含)以下
尺寸(mm)	51(L)×41(W)×77(H)
使用環境溫度	0～40℃(無結凍)
使用環境濕度	85%RH以下(無結露)

尺寸圖（單位：mm）

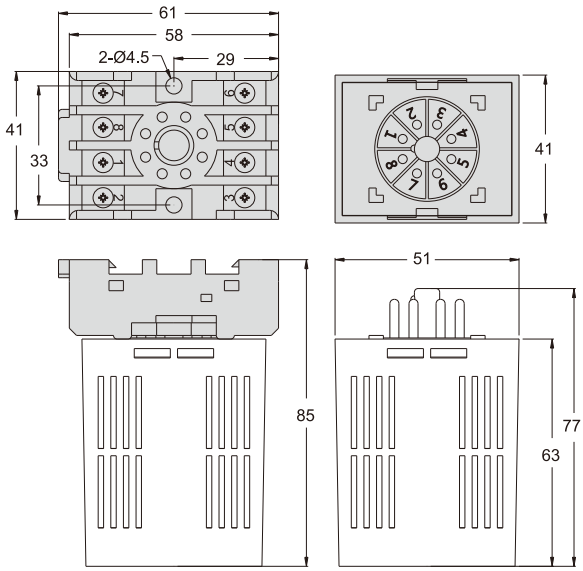

連接與運轉

單方向運轉/變速/瞬間停止

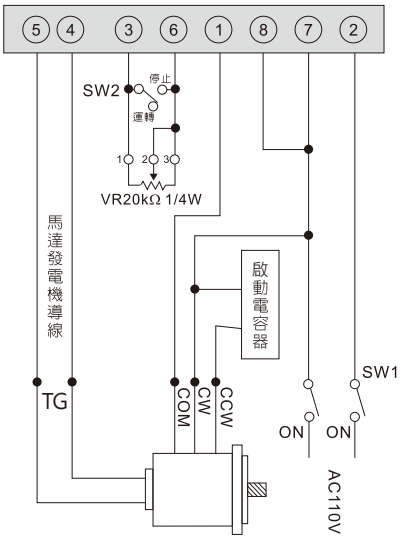
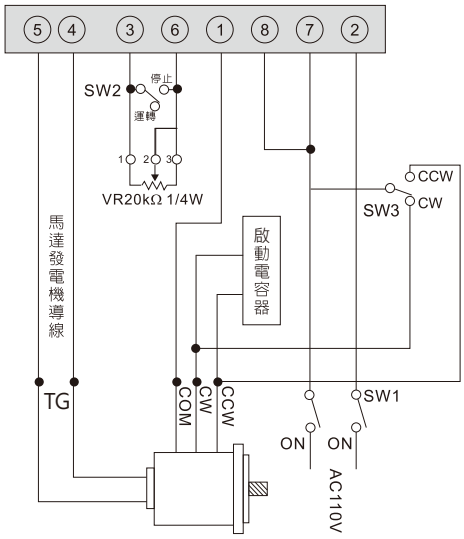
正逆運轉